ヤマトニュース

2611P01

新商品案内

☆印はメーカー標準価格

標準価格は税抜き表示

キャビンフィルター　　ユニオン産業【1890】

品番	参考品番	メーカー	代表車種	型式	標準価格
AC-114Z	87139-28010	トヨタ	アクア	MXPK1	
	K0A1-V9-030	マツダ	CX-8	KG2P/5P	
	87139-58010	ダイハツ	アルティス	AXVH70/75	☆ 2,100
	X7288-FL500	スバル	インプレッサ	GU6/7,GUE	
	T8713-92802	スズキ	ランディ	MZRA9	



キャリパースライドピン　　ミヤコ自動車工業【1781】

品番	参考品番	メーカー	代表車種	型式	標準価格
CS-M1142	47715-52190	トヨタ	JPN TAXI	NTP10	
			プリウス	ZVW30/35	☆ 360
			アクア	NHP10	
CS-A8091	55856-61M00	スズキ	SX4 S-CROSS	YA22S,YB22S	☆ 1,400
			エスクード	YEA1S	

リブスターベルト（特殊仕様）　　三ッ星ベルト【1780】

品番	参考品番	メーカー	代表車種	型式	標準価格
6PK749L2	17522-59S20	スズキ	ワゴンR スマイル	MX91S	☆ 3,300

スターフィットベルト ベルト単体　　三ッ星ベルト【1780】

品番	参考品番	メーカー	代表車種	型式	標準価格
SF3PK854B	23979AA040	スバル	クロストレック	B5AEW	☆ 1,970

大型用トルクロッドブッシュ　　GMB【1276】

品番	参考品番	メーカー	代表車種	型式	標準価格
GBU-IS-3-T	1-51519191-0	-	-	-	オープン
GBU-IS-4-T	1-51779055-0	イスズ	エルガ	LV234L1	オープン
GBU-N-4-T	55542-00Z0B 52235-79209	UDトラックス	クオン	CD2Z/4Z	オープン
GBU-N-5-T	55542-00Z0C 52235-79210	UDトラックス	クオン	CD2Z/4Z	オープン

ヤマトニュース

新商品案内

2611P02

☆印はメーカー標準価格

標準価格は税抜き表示

アッパーマウント　　GMB【1276】

品番	参考品番	メーカー	代表車種	型式	標準価格
GMN-20050	54320-7MA0A	日産	デイズ	B45W	
			ルークス	B48A	☆ 1,600
	MQ715248	三菱	ekワゴン	B35W	



リバウンドストップダンパー　　GMB【1276】

品番	参考品番	メーカー	代表車種	型式	標準価格
GMN-30020	54342-7MA1A	日産	デイズ	B45W	
			ルークス	B48A	☆ 1,090
	MQ719482	三菱	ekワゴン	B35W	



ストラットベアリング　　GMB【1276】

品番	参考品番	メーカー	代表車種	型式	標準価格
GMN-50020	54325-7MA0A	日産	デイズ	B45W	
			ルークス	B48A	☆ 1,530
	MQ715249	三菱	ekワゴン	B35W	

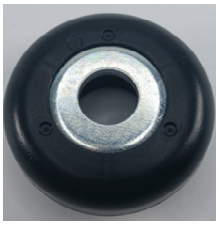

アッパーマウントキット　　GMB【1276】

品番	キット内容			メーカー	代表車種	標準価格
GMN-10020	アッパーマウント	GMN-20050	2個	日産 三菱	デイズ ルークス ekワゴン	☆ 8,440
	リバウンドストップダンパー	GMN-30020	2個			
	ストラットベアリング	GMN-50020	2個			



ヤマトニュース

新商品案内

2611P03

☆印はメーカー標準価格

標準価格は税抜き表示

テールユニット　　千代田【1899】

品番	参考品番	メーカー	代表車種	型式	部位	標準価格
CGC-41141	81551-B5090	ダイハツ	ハイゼットトラック	S500P/510P	右	☆ 5,900
		スバル	サンバートラック	S500J/510J		
CGC-41142	81561-B5090	ダイハツ	ハイゼットトラック	S500P/510P	左	☆ 5,900
		スバル	サンバートラック	S500J/510J		



CGC-41141



CGC-41142

ヤマトニュース

新商品案内

2611T01

☆印はメーカー標準価格

標準価格は税抜き表示

京都機械工具【1153】

品番	品名	標準価格
AE30S-R1	ストレッチベルトツール　スズキ用	☆ 4,260
AE30D-L1	ストレッチベルトツール　ダイハツ用　L系(2010年～)	☆ 4,260
AE30D-L2	ストレッチベルトツール　ダイハツ用　L系(2019年～)	☆ 4,260
AE30D-S1	ストレッチベルトツール　ダイハツ用　S系	☆ 4,260

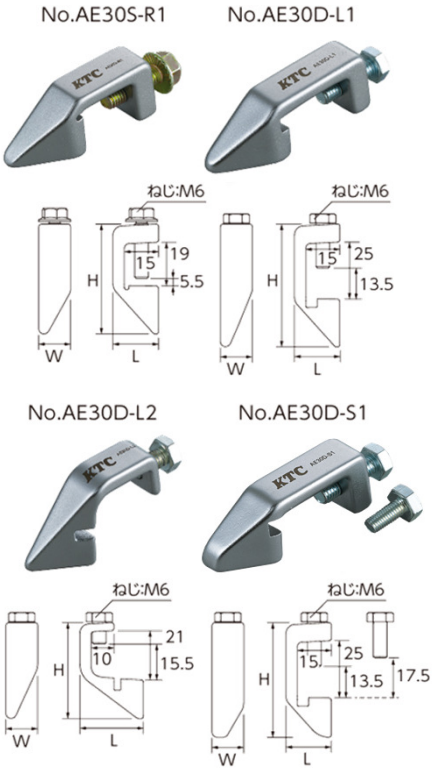

溝とボルトで プーリーにしっかり固定

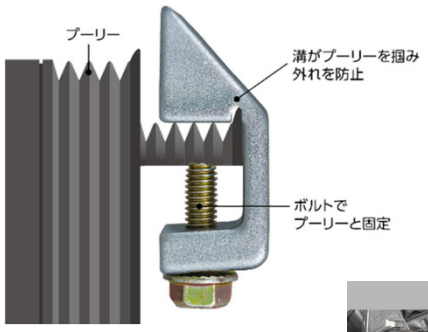



先端は丸みのある斜め形状

特徴

●自動車のエアコンコンプレッサー・オルタネーター・ウォーターポンプに使用されているストレッチベルトの脱着作業専用工具。●狭いエンジンルーム内でも扱いやすいコンパクト設計で、安全かつ効率的にベルトを交換可能。●溝がプーリーの先端をしっかり掴み、六角ボルトでプーリーと固定することで、外れる心配がなく安定した作業を実現。●先端は丸みのある斜め形状で、ベルトをスムーズに誘導しながらベルトへのダメージも防止。●無理にベルトをこじりながら外す必要がなく、ベルトやプーリーを傷つけずに脱着が可能。

仕様【AE30S-R1】

●適用エンジン:R06A●適用型式(代表):MK55S／MH53S●年式:2017年～
●L:20mm●W:15mm●H:47mm●質量:50g

仕様【AE30D-L1】

●適用エンジン:KF●適用型式(代表):LA100S／L375S●年式:2010年～
●L:20mm●W:15mm●H:55mm●質量:57g

仕様【AE30D-L2】

●適用エンジン:KF●適用型式(代表):LA900S／LA910S●年式:2019年～
●L:28mm●W:14mm●H:43mm●質量:36g

仕様【AE30D-S1】

●適用エンジン:KF●適用型式(代表):S500P／S510P●年式:2014年～
●L:20mm●W:15mm●H:51mm●質量:50g

ストレッチベルトの取外し

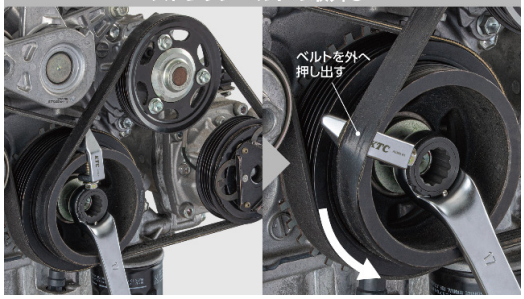

ストレッチベルトの取付け

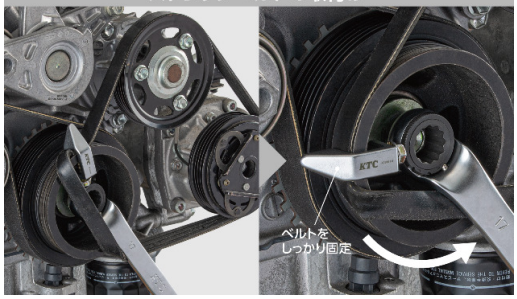

ヤマトニュース

新商品案内

2611T02

☆印はメーカー標準価格

標準価格は税抜き表示

京都機械工具【1153】

品番	品名	標準価格
ATE303D	ストレッチベルトツールセット（ダイハツ用）	☆ 12,700



特徴

●ダイハツ車のストレッチベルトの脱着専用セット。●3つのタイプで計5種類のプーリー形状に対応可能。

仕様

●質量：143g

セット内容

●AE30D-L1：ストレッチベルトツール（ダイハツ車用）
●AE30D-L2：ストレッチベルトツール（ダイハツ車用）
●AE30D-S1：ストレッチベルトツール（ダイハツ車用）

京都機械工具【1153】

品番	品名	標準価格
AE107-1719	クランクプーリーレンチ	☆ 11,000

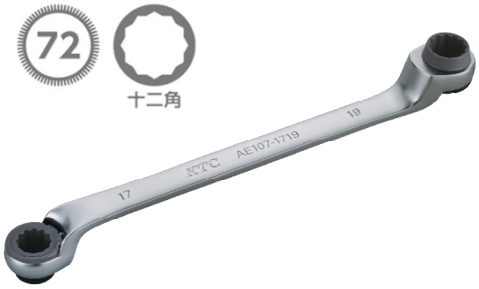

特徴

●自動車エンジンのクランクシャフト回転作業専用レンチ。●75度オフセット角で障害物を避けながら作業可能。●ラチェット機構採用によりレンチを掛け直す手間を軽減し、狭いスペースでも効率的な作業を実現。●ダイヤル操作で回転方向の切替が簡単。●17mm（スズキ車）19mm（ダイハツ車）の両サイズに対応し、多くの国産車のクランクプーリーボルトに使用可能。

仕様

●ギア歯数：72枚●S1：17mm●S2：19mm●D1：33mm●D2：35mm
●T1：23mm●T2：24mm●L：290mm●質量：420g

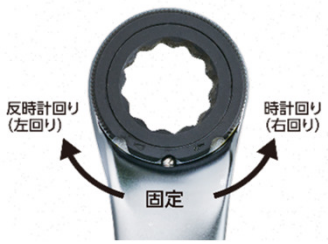

方向切替がしやすいダイヤル操作のラチェット機構



周辺部品との干渉をなくす75度のオフセット形状

狭いエンジン内でもスムーズに
クランクシャフトを回転

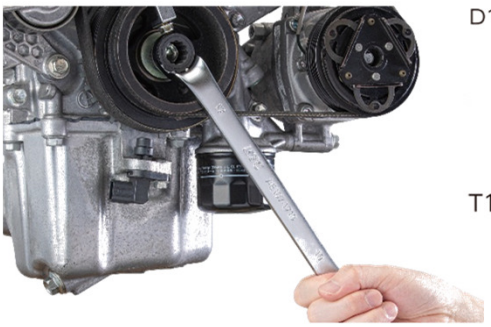

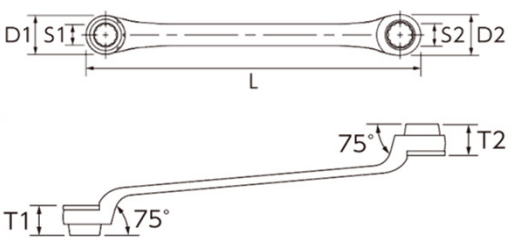

ヤマトニュース

新商品案内

2611T03

☆印はメーカー標準価格

標準価格は税抜き表示

京都機械工具【1153】

品番	品名	標準価格
SK8702R	ハイメカツールセット　438点　レッド	☆ 1,450,000
SK8702BK	ハイメカツールセット　438点　ブラック	☆ 1,450,000
SK8702S	ハイメカツールセット　438点　シルバー	☆ 1,450,000
SK8502BR	ハイメカツールセット　386点　レッド	☆ 1,228,000
SK8502BBK	ハイメカツールセット　386点　ブラック	☆ 1,228,000
SK8502BS	ハイメカツールセット　386点　シルバー	☆ 1,228,000
SK8502R	ハイメカツールセット　333点　レッド	☆ 1,105,000
SK8502BK	ハイメカツールセット　333点　ブラック	☆ 1,105,000
SK8502S	ハイメカツールセット　333点　シルバー	☆ 1,105,000







特徴

●自動車専用ツールを入れ組んだプロメカニックに向けた最上級工具セット。
●狭い場所での作業性を考えたコンビネーションレンチ「MSR1Aシリーズ」を入組み。●ツールに素早くアクセスし、作業に移れるように全段専用トレイを採用。
●使用頻度を考慮したレイアウトを採用し、使用頻度の高い工具は引出し手前に配置。●ツールの片方を押すと、もう片方が浮かび上がるプッシュアップ方式を採用。

仕様

●差込角：6.3sq／9.5sq／12.7sq●入組点数：438点（SK8702）／386点（SK8502B）333点（SK8502）●EKR-1004系ケースサイズ（mm）：W775xD460xH470
●EKR-1007系ケースサイズ（mm）：W535xD780xH805
●入組サイズ（mm）：W630xD422xH200●トレイサイズ（mm）：W730xD395xH130
●質量：170kg（SK8702）／163kg（SK8502B）／157kg（SK8502）

セット内容

●トップチェスト●ローラーキャビネット●入組

※SK8702　入組品：https://ktc.jp/catalog/index-category/category-list/sk8702r-s
※SK8502B 入組品：https://ktc.jp/catalog/index-category/category-list/sk8502br-bs
※SK8502　入組品：https://ktc.jp/catalog/index-category/category-list/sk8502r-s



使用頻度を考慮したレイアウト



プッシュアップ方式を採用

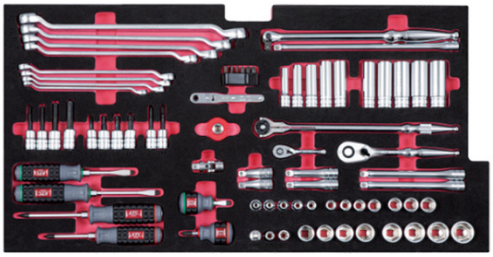

全段専用トレイ

ヤマトニュース

新商品案内

2611T04

☆印はメーカー標準価格

標準価格は税抜き表示

シーズニュー【0202】

品番	品名	標準価格
S-LED1	4in1　LEDメカニックライト	☆ 3,600





特徴

●メインライト（COB）、スポットライト（LED）、UVライト、赤色レーザーポインターの4種類が搭載された充電式ペン型LEDライト。●メインライトでエンジンルーム・下回りなど、広範囲を明るく照射。●スポットライトでダッシュボード・エンジンルーム・足回りなど細かな場所や奥まった場所の点検。●UVライトはUV硬化接着剤やUV硬化レジン、リーク検査用の蛍光剤において最も効果的な365nmを採用。●レーザーポインターは、整備士同士やドライバーへの説明で、点検箇所・修理箇所・不具合箇所などをピンポイントで指し示すことが可能。●点灯中、電源ボタン長押しで無段階調光可能。●120度回転のマグネット付きクリップで金属面へ貼付け可能。照射角度を自在に調整でき、整備・点検作業を快適にサポート。●バッテリー残量を確認できるインジケーター付き。

仕様

●明るさ：400lm（メインライト）／100lm（スポットライト）●連続使用時間：約2時間（メインライト）／約2時間（スポットライト）／約3時間（UVライト）／20時間以上（レーザーポインター）●リチウムイオンバッテリー：3.7V・800mAh●充電端子：USB Type-C●充電時間：約2時間●入力電圧：5V●入力電流：0.5A●過充電保護電圧：4.2V●過放電保護電圧：2.8V●サイズ（mm）：W23xH165●質量：78g●材質：ナイロン（PA）／アルミニウム／PMMA

付属品

●USB Type-Cケーブル

マサダ製作所【1765】

品番	品名	標準価格
LB-01F	サービスジャッキ用ライトブラケット	☆ 10,000

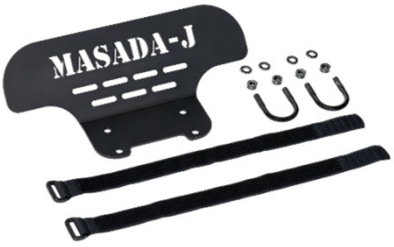

特徴

●エアーサービスジャッキにワークライトを後付けするための専用ブラケット。●ジャッキポイントの視認性を向上させ、的確な位置合わせが可能。

※LEDライトは付属しません。

仕様

●対応機種：エアージャッキ　低床型　2t（ASJ-20ML）・エアージャッキ　低床型　3t（ASJ-30ML）・サービスジャッキ　3t（SJ-30H）●材質：鉄（本体）



装着例



使用例

ヤマトニュース

新商品案内

2611T05

☆印はメーカー標準価格

標準価格は税抜き表示

デウォルト【3546】

品番	品名	適合バッテリー・充電器	標準価格
DCS573N-XE	18V　ブラシレス丸ノコ（本体のみ）	DEWALT　18Vシリーズ	☆　47,000



特徴

●最大1727W出力の高効率・ハイパワー・長寿命ブラシレスモーター搭載。●切断箇所を明るく照らすLEDライト搭載。●フック・安全ロックボタン搭載。●切込み角度・深さ調節機能搭載。●切込み角度は0～57度で調節可能。●切込み深さは最大67mmまで対応。●作業の合間はフックで吊り下げ可能。

※バッテリー・充電器は付属しません。

仕様

●電圧：18V●無負荷回転数：5500rpm●最大切込み深さ：67mm●角度調節：0～57度●ブレード外径：φ190mm●ブレード内径：φ20mm●質量（バッテリー含まず）：3.7kg

付属品

●平行定規●集じん機アダプター

※ブレードは付属しません。



チップトップジャパン【3202】

品番	品名	標準価格
IK-13-500	シャインマジック　500g	☆　5,400



特徴

●2種の研磨剤でサビ・水アカ・くすみを効果的に除去。●金属表面を滑らかに整え、金属本来のツヤを復元。●家庭用品から工業用品まで様々な金属に使用可能。

仕様

●容量：500g●対象素材：ステンレス・アルミ・真鍮・銅





ヤマトニュース

2611A01

新商品案内

☆印はメーカー標準価格

標準価格は税抜き表示

ステップ【1880】

品番	品名	標準価格
HED-6137	脱出ハンマー	オープン



特徴

●災害時、事故時の備えに。●脱出用ハンマーとシートベルトカッター付き軽量。

仕様

●質量：約82g●材質：ABS／鋼／鉄●本体サイズ（mm）：約W75xD28xH165
●パッケージサイズ(mm)：約W110xD30xH198

※JIS未取得品になります。

大自工業【2395】

品番	品名	標準価格
MR-12	アイソレーター　12V	オープン



特徴

●メインバッテリーを保護しながらサブバッテリーを充電できるDC12V車専用アイソレーター。●VSR（電圧感知方式）により電圧を自動感知し、必要に応じてバッテリーを接続・切り離しが可能。

※アイドリングストップ車・ハイブリッド車には使用できません。

仕様

●入力電圧：DC12V●入力電流：80A●出力電流：80A●待機電流：250mA（作動時）／1mA（待機時）●回路方式：VSR（電圧感知方式）●保護機能：過電圧保護
●保護等級：IP65●本体サイズ（mm）：W68xD68xH54●質量：185g
●パッケージサイズ（mm）：W75xD65xH150

大自工業【2395】

品番	品名	標準価格
TK-03	トラック荷台マット　2x1400x2010	オープン



特徴

●荷台の保護に適したトラックマット。●ゴム製に比べて適度に滑り、積荷が取り出しやすい仕様。

仕様

●材質：PVC●本体サイズ（mm）：W1400xH2010●質量：6.8kg●厚み：2mm●パッケージサイズ（mm）：φ100xH1400

新商品案内

☆印はメーカー標準価格

標準価格は税抜き表示

フジ電機工業【2682】

品番	品名	標準価格
FC-T08	ｵﾌﾟｼｮﾝｺﾈｸﾀｰﾊｰﾈｽ　ﾄﾖﾀ8ﾋﾟﾝﾀｲﾌﾟ	☆ 2,800

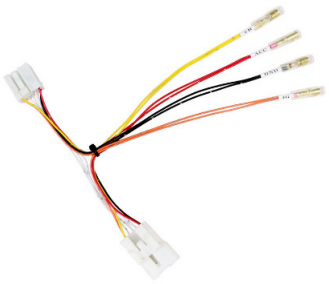

特徴

●車両オプションコネクターから簡単かつ安全に電源の取り出しが可能。●常時電源、イグニッション電源、アクセサリー電源、アースに対応。

※最新適合情報はメーカーホームページでご確認ください。

仕様

●適応車種：トヨタ（RAV4 HEV）・型式：AXAN64・年式：26.01-／トヨタ（RAV4 PHEV）・型式：AXAP64・年式：26.03-

フジ電機工業【2682】

品番	品名	標準価格
FFT-241	フリーテレビング　オートタイプ　スズキ用	☆ 19,800
MS-241	フリーテレビング　切替スイッチタイプ　スズキ用	☆ 19,800



FFT-241

特徴【FFT-241】

●走行中のテレビ視聴が可能。●スイッチ無しのオートタイプ。●装着後、操作不要でテレビの視聴が可能。

特徴【MS-241】

●走行中のテレビ視聴が可能。●付属のスイッチで切り替えるタイプ。

※最新適合情報はメーカーホームページでご確認ください。
※運転者による走行中の操作および画面の注視等は道路交通法で
　禁止されています。



MS-241

仕様【FFT-241】

●適応車種：スズキ（e-ビターラ）・型式：PA2AS・PB3AS・年式：26.02-●パッケージサイズ（mm）：W155xD50xH220●質量：142g

仕様【MS-241】

●適応車種：スズキ（e-ビターラ）・型式：PA2AS・PB3AS・年式：26.02-●パッケージサイズ（mm）：W155xD50xH220●質量：172g

ヤマトニュース

2611C01

新商品案内

☆印はメーカー標準価格

標準価格は税抜き表示

ステップソリューション【3319】

品番	品名	標準価格
CHC-PR250	クリアハードコート　防滑塗料用プライマー　250ml	☆ 8,100



特徴

●クリアハードコート（CHC-〇〇）及びスリップガード（SG-C）の密着性アップ。●重歩行、1日1000人以上の出入りがある施設などにおすすめ。●密着性向上により、剥がれやめくれを防止し耐久力アップに起因。

※下地はしっかりと乾燥させてからお使い下さい。

仕様

●内容量：250ml●適用下地： 石材、タイル、モルタル●使用可能面積：約10m^2（石材・タイル：8～10m^2／モルタル・吸込みが多い石材：6～8m^2）●可使時間：3時間●塗装可能時間：24時間以内●乾燥時間：20分（夏季）／30分（冬季）●危険物表示1：第四類●危険物表示2：第一石油類●危険等級：Ⅱ●液体の種類：非水溶性液体

ヤマトニュース

2611O01

新商品案内

☆印はメーカー標準価格

標準価格は税抜き表示

サンダンス【3138】

品番	品名	カラー	サイズ	標準価格
DS-01BK-サイズ	ダイヤル式セーフティスニーカー	ブラック	24.5～27.0（0.5cm刻み） 28.0	オープン
DS-01WH-サイズ		ホワイト		



特徴

●脱ぎ履きの多い現場でも、ダイヤルを回すだけですばやくフィット。手袋をしたままでも操作でき、引き上げるだけでロック解除もスムーズ。●靴ひものほどけが気になる方、フィット感にこだわる方にオススメ。ソールのクッション性にもこだわった一足。●樹脂製先芯のため、比較的軽量に設計されたモデル。

仕様

●材質：ナイロン・合成皮革（アッパー）／EVA・合成ゴム（ソール）●樹脂先芯●ワイズ：4E●質量：約390g（片足26.0cmの場合）